Änderungen dürfen nur am CAD vorgenommen werden

WE RESERVE ALL RIGHTS IN THIS DRAWING. IT MAY NOT BE PASSED ON, COPIED, OR MADE AVAILABLE TO ANY THIRD PARTY WITHOUT OUR PRIOR CONSENT. ISO16016

WIR BEHALTEN UNS FÜR DIESE ZEICHNUNG ALLE RECHTE DER VERWERTUNG VOR. OHNE UNSERE VORHERIGE ZUSTIMMUNG DÜRFEN WIR WEDER DIESE ZEICHNUNG NOCH AN DRITTE WEITERGEGEBEN WERDEN. ISO16016

ISO 16016

\\srv21\konstruktion\10-Lichtkuppelsicherungen\10-30-LIGHT-FLEX\10-30-05-RWA\10-30-05-01-RWA-01\10-30-05-01-Montageanleitung-B.dft

LIGHT-FLEX-RWA-01

INNOTECH BAUDER macht Dächer sicher.

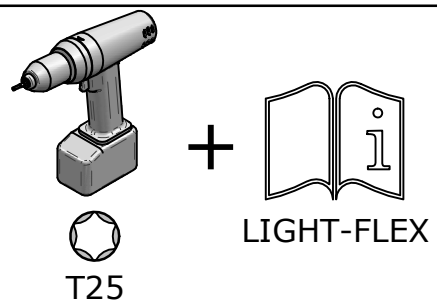

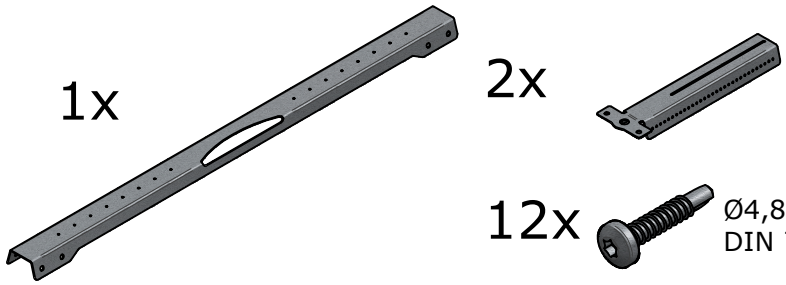

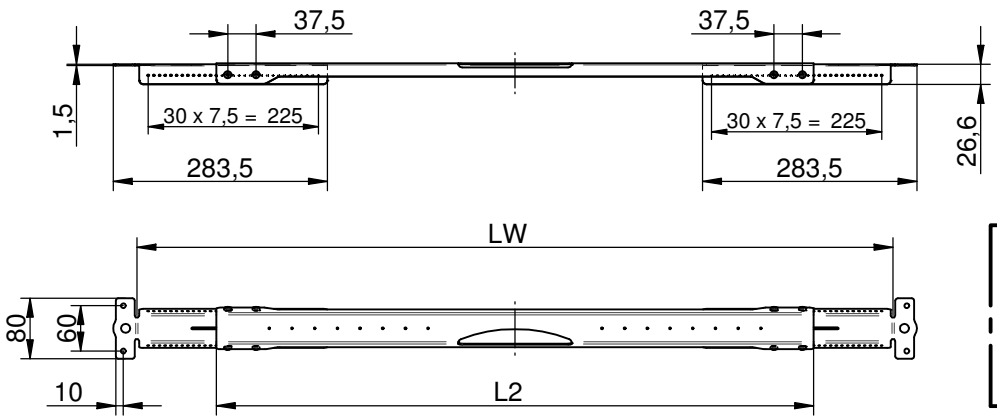

DETAIL

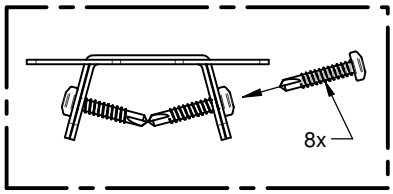

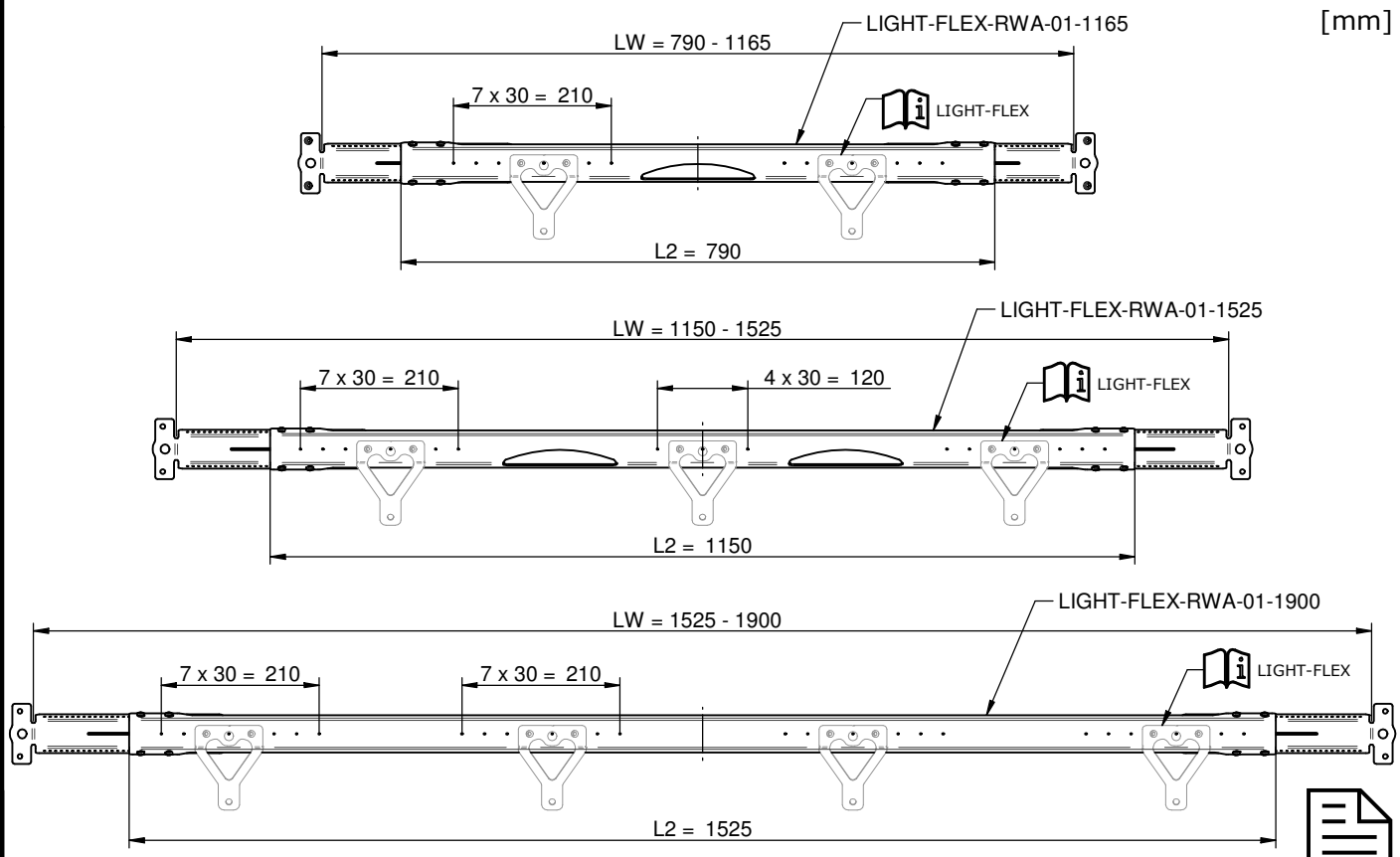

Zust.	Änderung	Datum	Na.
B	Stahl-BEF	24.01.2018	Leeb
A	Dokument erstellt	17.10.2017	Leeb

	Datum	Name
Bearb.	17.10.2017	Leeb R.
Gepr.	09.02.2018	Leeb R.
Norm		
Status	Freigegeben	

INNOTECH
Arbeitsschutz GmbH
A-4656 Kirchham, Laizing 10
www.innotech.at +43 (0) 7619 / 22122

Projekt / Benennung

Montageanleitung
LIGHT-FLEX-RWA-01

Zeichnungsnummer: 10-30-05-01-Montageanleitung

Rev.: B

Blatt: 1/2

Ersatz für

Format A4

Solid Edge

Änderungen dürfen nur am CAD vorgenommen werden

WE RESERVE ALL RIGHTS IN THIS DRAWING. IT MAY NOT BE PASSED ON, IN WHOLE OR IN PART, TO THIRD PARTIES OR REPRODUCED WITHOUT OUR PRIOR CONSENT IN WRITING. ISO16016

WIR BEHALTEN UNS FÜR DIESE ZEICHNUNG ALLE RECHTE DER VERWERTUNG, ÜBERSETZUNG UND VERVIELFÄLTIGUNG VOR. OHNE UNSERE VORHERIGE SCHRIFTLICHE ZUSTIMMUNG DURFEN WIR AUSSERDEM DIESE ZEICHNUNG NICHT AN DRITTE WEITERGEGEBEN WERDEN. ISO16016

ISO 16016

\\srv21\konstruktion\10-Lichtkuppelsicherungen\10-30-LIGHT-FLEX\10-30-05-RWA\10-30-05-01-RWA-01\10-30-05-01-Montageanleitung-B.dft

INNOTECH BAUDER macht Dächer sicher.

LIGHT-FLEX-RWA-01

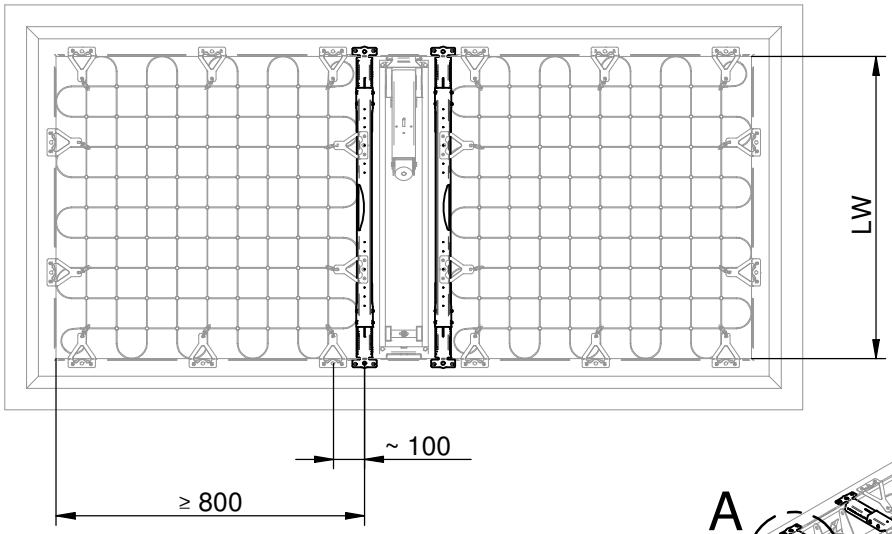

Detail A

[mm]

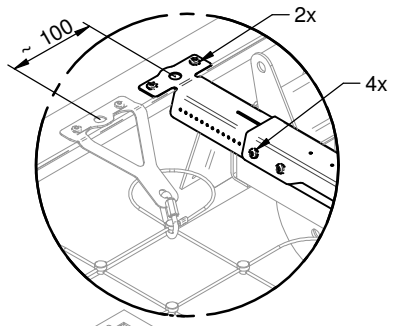

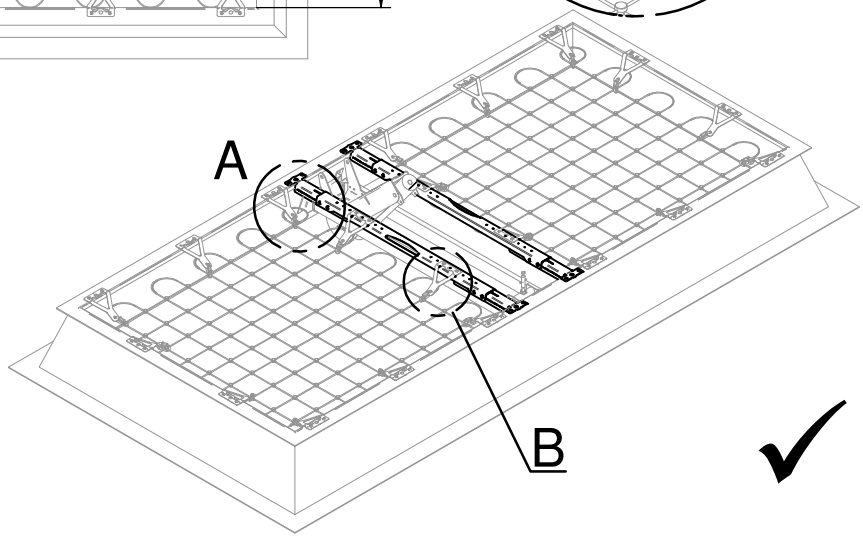

Detail B

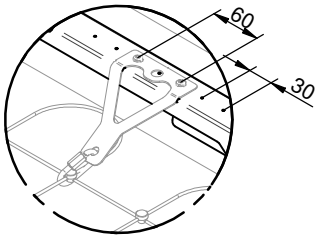

LIGHT-FLEX

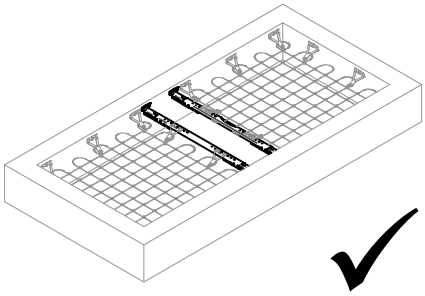

Betonschrauben
BEF-103 (VE: 4 Stück)

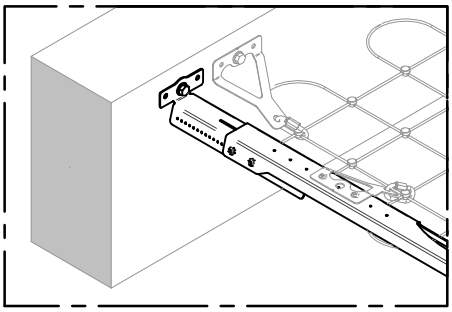

LIGHT-FLEX

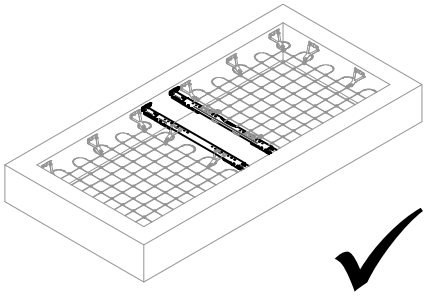

Holzbauschrauben
HBS-06-050-T30-DNS-VZ

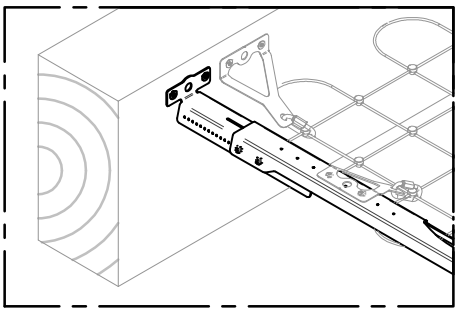

LIGHT-FLEX

[mm]

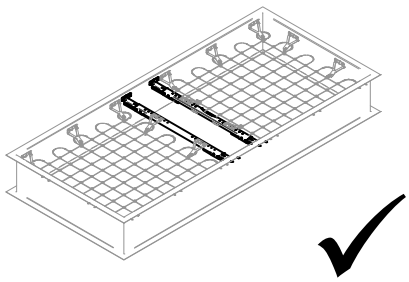

Bohrbefestiger
BBF-06.3-25-0-VZ

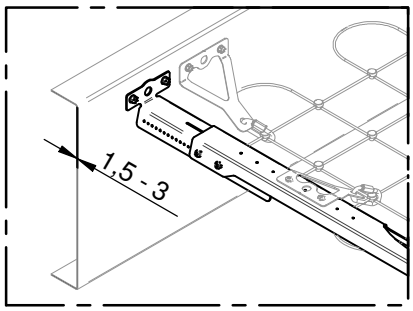

Zust.	Änderung	Datum	Na.
B	Stahl-BEF	24.01.2018	Leeb
A	Dokument erstellt	17.10.2017	Leeb

	Datum	Name
Bearb.	17.10.2017	Leeb R.
Gepr.	09.02.2018	Leeb R.
Norm		
Status	Freigegeben	

INNOTECH
Arbeitsschutz GmbH
A-4656 Kirchham, Laizing 10
www.innotech.at +43 (0) 7619 / 22122

Projekt / Benennung

Montageanleitung
LIGHT-FLEX-RWA-01

Zeichnungsnummer: 10-30-05-01-Montageanleitung

Rev.: B

Blatt: 2/2

Ersatz für

Format A4

Solid Edge