Änderungen dürfen nur am CAD vorgenommen werden

WIR BEHALTEN UNS FÜR DIESE ZEICHNUNG ALLE RECHTE DER VERVIELFÄLTIGUNG VOR. OHNE UNSERE VORHERGEHENDE ZUSTIMMUNG DARF SIE, AUCH AUSZUGSWEISE NICHT AN DRITTE WEITERGEGEBEN WERDEN. ISO16016

WE RESERVE ALL RIGHTS IN THIS DRAWING. IT MAY NOT BE PASSED ON IN WHOLE OR IN PART TO ANY THIRD PARTY WITHOUT OUR PRIOR CONSENT. ISO16016

ISO 16016

INNOTECH BAUDER macht Dächer sicher.

EAP-QUAD-13-END

[mm]

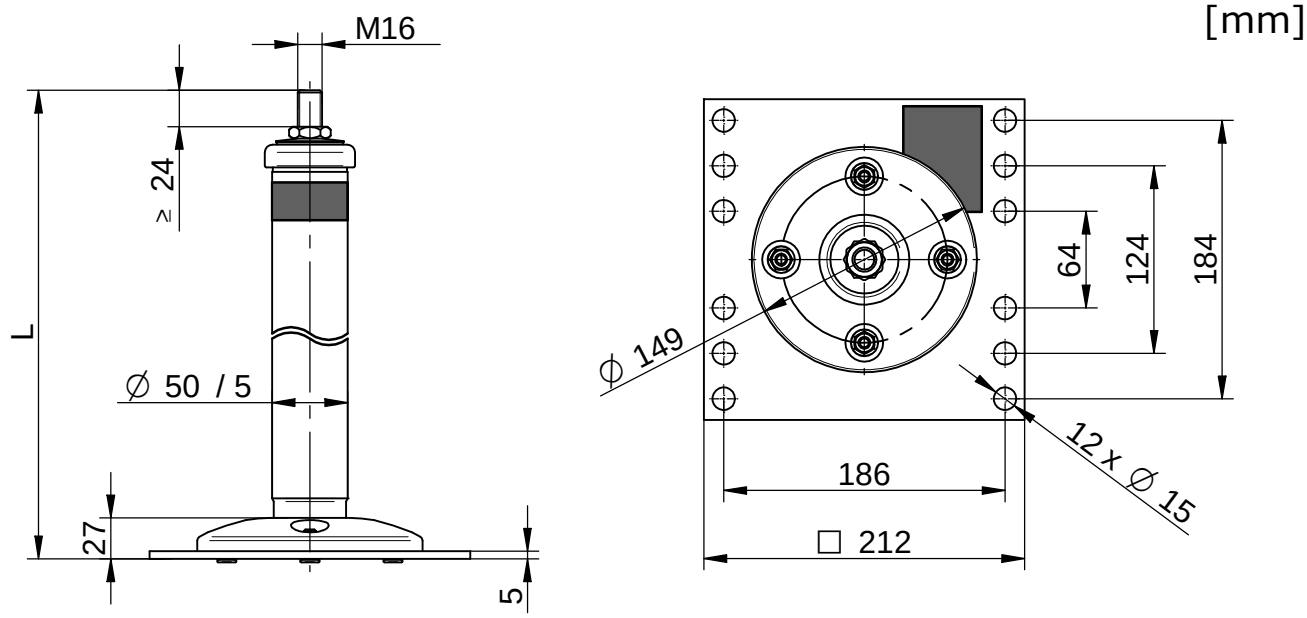

[mm]

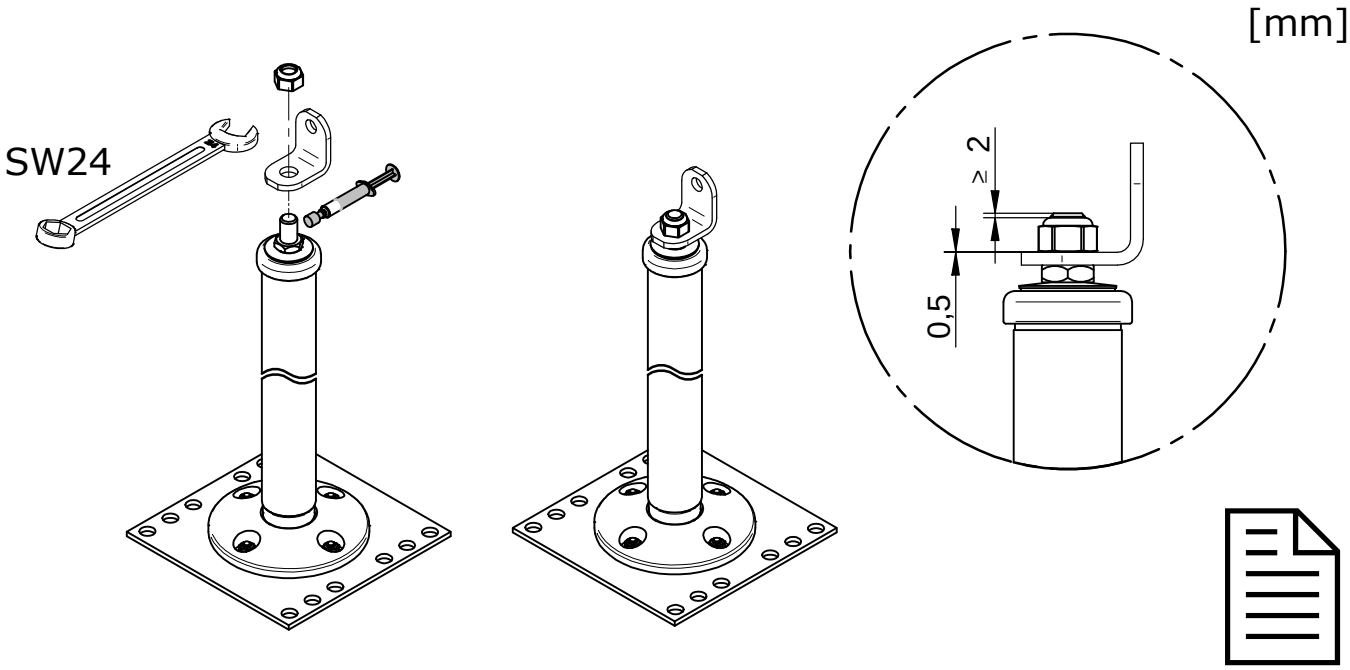

					Datum	Name
				Bearb.	04.04.2016	Leeb R.
				Gepr.	06.04.2016	Leeb R.
				Norm		
				Status	Freigegeben	
A	Dokument erstellt	04.04.2016	Leeb			
Zust.	Änderung	Datum	Na.			

Projekt / Benennung

EAP-QUAD-13-END

Zusatzblatt EAP-QUAD-13-END

INNOTECH®
Arbeitsschutz GmbH
A-4656 Kirchham, Laizing 10
www.innotech.at +43 (0) 7619 / 22122

Zeichnungsnummer: 01-03-13-END-Zusatzblatt

Rev.: A

Blatt: 1/2

Ersatz für

Format A4

Solid Edge

\\srv21\konstruktion\01-EAP\01-03-QUADRAT\01-03-13-END\01-03-13-END-Zusatzblatt-A.dft

Änderungen dürfen nur am CAD vorgenommen werden

WE RESERVE ALL RIGHTS IN THIS DRAWING. IT MAY NOT BE PASSED ON, IN WHOLE OR IN PART, TO THIRD PARTIES WITHOUT OUR PRIOR CONSENT. ISO 16016
WIR BEHALTEN UNS FÜR DIESE ZEICHNUNG ALLE RECHTE DER VERVIELFÄLTIGUNG VOR. SIE DARF WEDER GANZ NOCH TEILWEISE OHNE UNSERE VORHERIGE ZUSTIMMUNG AN DRITTE WEITERGEGEBEN WERDEN. ISO 16016

ISO 16016

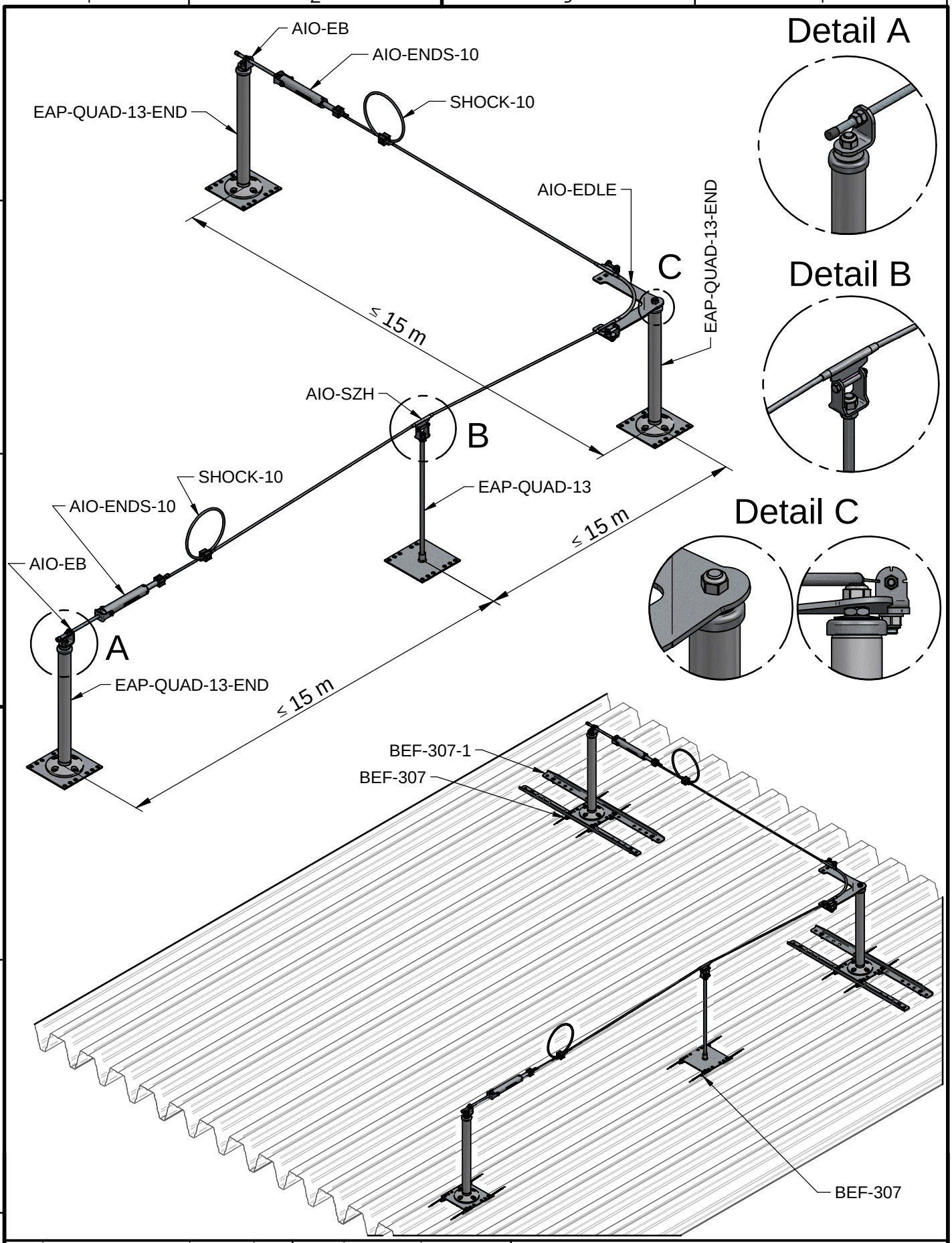

					Datum	Name	Projekt / Benennung
				Bearb.	04.04.2016	Leeb R.	**EAP-QUAD-13-END**
				Gepr.	06.04.2016	Leeb R.	**Zusatzblatt EAP-QUAD-13-END**
				Norm			
				Status	Freigegeben		
A	Dokument erstellt	04.04.2016	Leeb	INNOTECH® Arbeitsschutz GmbH A-4656 Kirchham, Laizing 10			Zeichnungsnummer: 01-03-13-END-Zusatzblatt; Rev.: A; Blatt: 2/2
Zust.	Änderung	Datum	Na.	www.innotech.at +43 (0) 7619 / 22122			Ersatz für; Format A4; Solid Edge

\\srv21\konstruktion\01-EAP\01-03-QUADRAT\01-03-13-END\01-03-13-END-Zusatzblatt-A.dft